Sensepoint

Honeywell

Die Sensepoint Gassensoren für brennbare, toxische Gase und Sauerstoff stellen eine qualitativ hochwertige, wirtschaftliche Lösung für die Gasüberwachung in der Industrie dar

Sensepoint

Für alle Zwecke geeignet
- Versionen für brennbare, toxische Gase und Sauerstoff erhältlich
- Hohe Verfügbarkeit zu niedrigen Kosten
- Für neue Anwendungen und zur Nachrüstung geeignet

Bewährte Sensortechnologie
- Elektrochemische Surecell™-Sensoren
- Vergiftungsbeständige Wärmetönungselemente
- Schnell und zuverlässig
- Typische Lebensdauer von 2 bis 5 Jahren

ATEX/IECEx-zertifiziert
- Erfüllt die neusten Normen
- Zulassung für Ex-Bereiche und Funktionsgutachten gemäß EN60079-29-1
- IP65/67 für extreme Einsatzbedingungen

Bedienerfreundlich
- EC Sensoren
- Einfacher Austausch
- Minimaler Schulungsaufwand

Umfangreiches Zubehör
- Wetterschutzgehäuse
- Durchflusskammer
- Bausatz zur Montage an Kanalleitungen
- Gassammeltrichter

Die Sensepoint Gassensoren für brennbare, toxische Gase und Sauerstoff stellen eine qualitativ hochwertige, wirtschaftliche Lösung für die Gasüberwachung in der Industrie dar. Die Installation in potenziellen explosionsgefährdeten Bereichen erfolgt über einen geeigneten Ex d- oder Ex e-zugelassenen Anschlussklemmenkasten. Die dem Industriestandard entsprechenden Ausgänge des Sensepoint sind an verschiedene Steuerungen von Honeywell Analytics anschließbar. Sowohl die brennbaren als auch die toxischen Versionen sind gemäß den neusten ATEX/IECEx Sicherheits- und Funktionsstandards zertifiziert.

Der Detektor für brennbare Gase ist in Ausführungen für die Messung in % UEG oder PPM- erhältlich und mit einem branchenüblichen mV-Brückensignalausgang ausgestattet.
Die typische Lebensdauer beträgt über 5 Jahre. Nach Ablauf der Lebensdauer wird der Detektor einfach durch einen neuen ersetzt.

Die Detektoren für toxische Gase werden zur vereinfachten Installation vorkalibriert geliefert und sind mit einem 3-adrigen 4-20mA Standard-Schleifenausgang ausgestattet.
Die Anwenderanschlüsse sind Ex d-konform und das eigensichere Design der Frontseite erlaubt einen mühelosen Wechsel austauschbarer Sensoren im laufenden Betrieb. Das eigensichere Design macht darüber hinaus eine Sintermetall Abdeckung überflüssig, was eine sehr kurze Ansprechzeit sowie die Messung koresiver Gase wie Chlor und Ammoniak ermöglicht.

Sensepoint hat sich in verschiedensten anspruchsvollen Anwendungen als zuverlässiges, leistungsstarkes und kostengünstiges System erwiesen.

Installationsdetails

Abmessungen

Brennbare % UEG- oder PPM-Version

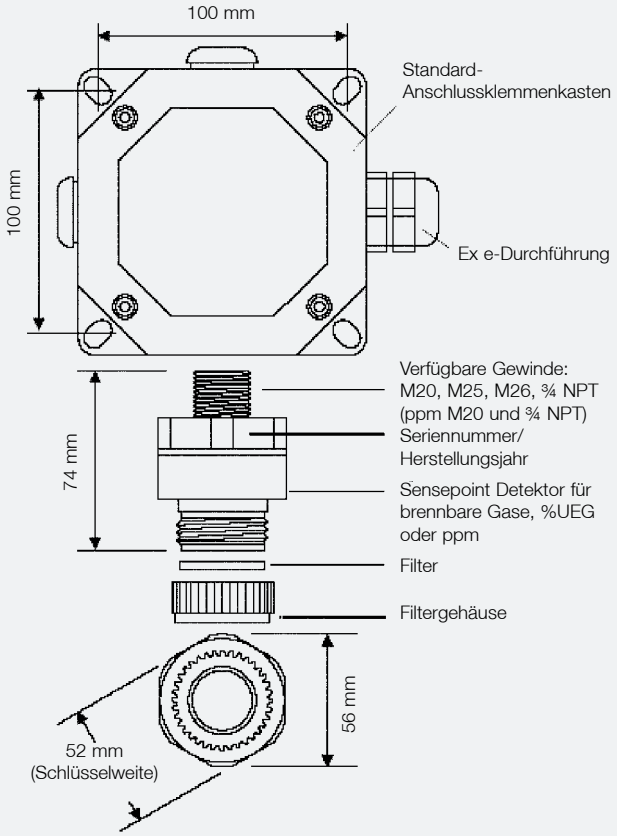

Toxische oder Sauerstoff-Version

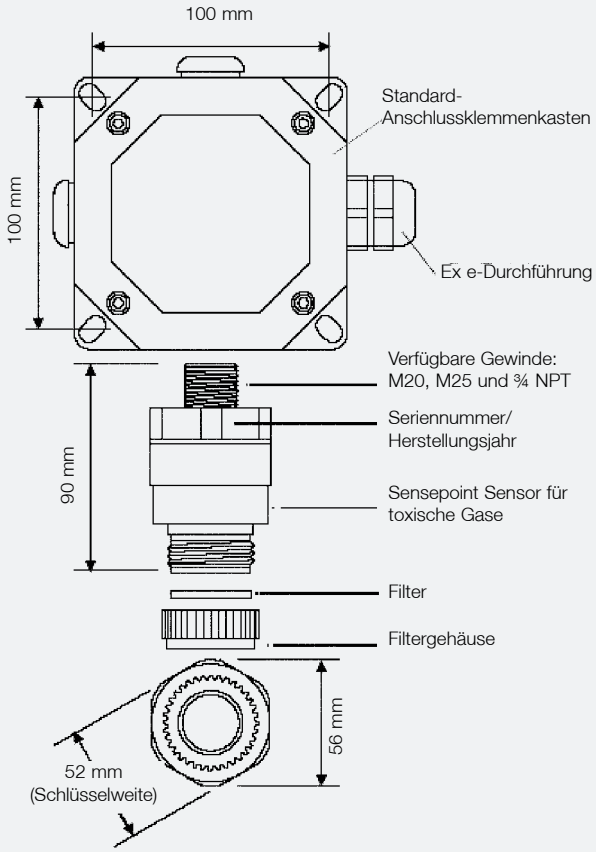

Die Sensepoint Sensoren für brennbare und toxische Gase werden mit geeigneten Ex e Anschlussklemmenkästen installiert. Der bei Honeywell Analytics erhältliche Standard-Anschlussklemmenkasten beinhaltet eine Masse-Durchgangsplatte für zusätzlichen RFI-Schutz. Je nach Region sind verschiedene Anschlussgewindegrößen lieferbar.

Die Sensepoint Sensoren für brennbare und toxische Gase eignen sich für den Einsatz mit einer breiten Auswahl an Steuerungen von Honeywell Analytics.

Installationsdetails

Elektrische Anschlüsse

Typische Klemmenanschlüsse

Brennbar % UEG-Version

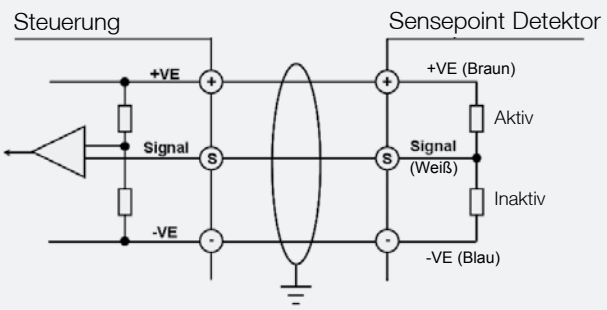

3-adrig, mV Brückenkreis

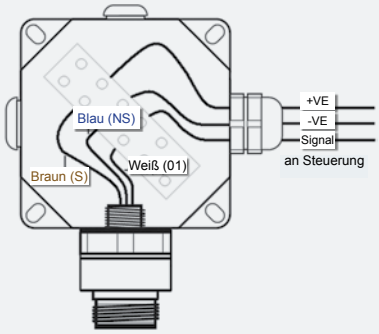

Toxische oder Sauerstoff-Version

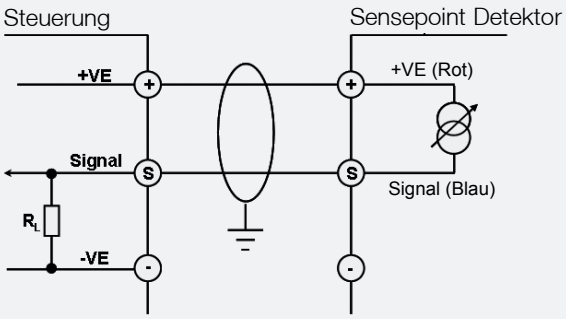

2-adrig, 4-20mA (Senke)

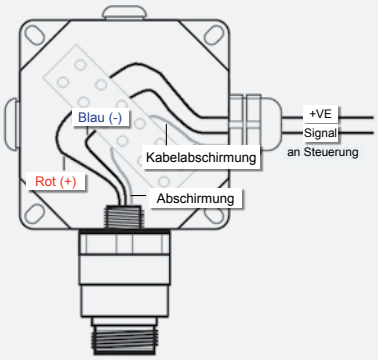

Brennbar PPM-Version

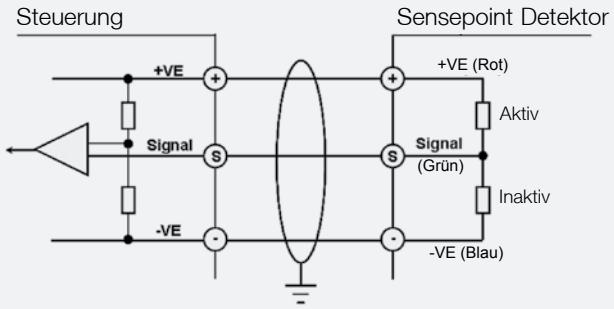

3-adrig, mV Brückenkreis

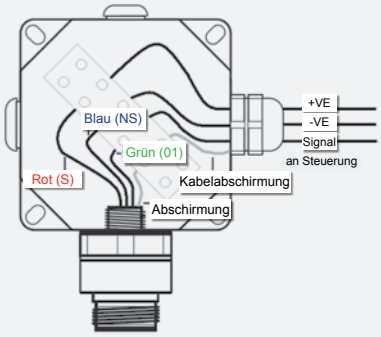

Technische Daten

Gasmessbereich	Brennbar 0-100% UEG	Brennbar PPM (typ. 0-10% UEG)	Schwefel-wasserstoff (H_2S) 20 / 50 / 100 ppm	Kohlen-monoxid (CO) 100 / 200/ 500 ppm	Ammoniak (NH_3) 50 / 1000 ppm	Chlor (Cl_2) 5/15 ppm	Sauerstoff (O_2) 25 Vol.%	Wasserstoff (H_2) 1000 / 10000 ppm	Schwefeldioxid (SO_2) 15 / 50 ppm	Stickoxid (NO) 100 ppm	Stickstoff-dioxid (NO_2) 10 ppm
Betr. Temp.	-40 bis +80°C[1]	-30 bis +65°C	-25 bis +50°C	-20 bis +50°C	-20 bis +40°C	-20 bis +50°C	-15 bis +40°C				
Betriebsfeuchtigkeit	Kontinuierlich: 20 - 90% relative Luftfeuchtigkeit (nicht kondensierend) Kurzzeitig: 10 - 99 % rel. Feuchte (nicht kondensierend)										
Lagerung	0 bis 25°C; 30 bis 70% rel. Feuchte		0 bis 25°C; 30 bis 70% rel. Feuchte								
Betriebsdruck	90 bis 110 kPa										
Aufwärmzeit	< 10 Minuten	< 20 Minuten	< 3 Minuten			< 5 Minuten		< 3 Minuten		12 Stunden	1 Stunde
Ansprechzeit											
T20			< 6 s	< 5 s	–	< 10 s	< 3 s	–	–	< 3 s	< 15 s
T50	< 5 s		< 15 s	< 12 s	< 10 s	< 20 s	< 5 s	< 10 s	< 10 s	< 5 s	< 30 s
T90	< 10 s		< 40 s	< 30 s	< 65 s	< 105 s	< 10 s	< 45 s	< 90 s	< 30 s	< 60 s
Versorgung	200 mA; 0,7 W max.		18 bis 30 VDC; 0,9 W max.								
Signalausgang	mV Brückensignal		von 4-20mA-Stromschleife gespeist								
Linearität	< 5% FSD oder ±10% Anzeige		< 5% FSD								
Lebensdauer	Typ. 5 Jahre		Typ. 2 Jahre		Typ. 18 Monate		Typ. 1 Jahr	Typ. 18 Monate			
Lagerzeit	Typ. über 5 Jahre in versiegelter Originalverpackung		6 Monate								
Stabilität (Nullpunkt)											
Zeit*	< ±3% FSD / Jahr		< ±2% FSD / Jahr								
Temperatur**	< ±1% FSD[2]	< ±3% FSD	< ±5% FSD		< ±6% FSD	< ±2% FSD		< ±2% FSD	< ±5% FSD		
Feuchte	< ±1% FSD		< ±10% FSD	< ±2% FSD	< ±10% FSD	< ±2% FSD		< ±2% FSD	< ±10% FSD		
Stabilität (Empfindlichkeit)											
Zeit*	< ±3% FSD / Jahr		< ±2% FSD / Jahr	< ±4% FSD / Jahr	< ±20% FSD / Jahr	< 10% FSD / Jahr	< ±20% FSD / Jahr	< ±2% FSD / Jahr			
Temperatur***	< ±3% FSD	< ±8% FSD	< ±25% FSD	< ±20% FSD	< ±20% FSD	< 40% FSD	< ±10% FSD	< ±60% FSD	< ±15% FSD	< ±25% FSD	
Feuchte	< ±2% FSD		< ±10% FSD	< ±2% FSD	< ±10% FSD	< ±2% FSD	< ±1% FSD	< ±2% FSD	< ±10% FSD		
Gewicht	190 g		185 g				205 g	185 g			
Material	Polyphenylen-Sulfid (PPS)										
IP (NEMA) Schutzart	IP65 (Standard), IP67 (mit Wetterschutzgehäuse)										
Informationen zur Zertifizierung (ATEX/IECEx)	Ex II 2 GD Ex d IIC Gb T85°C T_{amb} -40°C bis +55°C Ex II 2 GD Ex d IIC Gb T100°C T_{amb} -40°C bis +70°C Ex II 2 GD Ex d IIC Gb T135°C T_{amb} -40°C bis +80°C Ex tb IIIC A21 Db IP67 Baseefa08ATEX0265X IECEx BAS08.0068X		Ex II 2 GD Ex d ia IIC T4 Gb T_{amb} -40°C bis +65°C Ex tb IIIC A21 IP67 T135°C Db Baseefa08ATEX0263X IECEx BAS08.0070X								
Weitere Zertifizierungen	Europa: EN60079-29-1, Russland: GOST										
Relevante Normen	Dieses Produkt entspricht den einschlägigen CE-Normen, einschließlich: EMV gemäß EN50270										

HINWEISE

[1] Version für Hochtemperaturbereich (-55 bis +150°C) lieferbar – siehe separates Datenblatt DS0303

[2] Erweiterter Temperaturbereich -20 bis +55°C

* = % Messbereichsendwert (FSD) pro Jahr

** Über Betriebstemperaturbereich

*** = % der gemessenen Konzentration

Bestellinformationen

Zubehör

00780-A-0100	Term Hsg – Bartec DE1155 mit Durchgangsplatte Durchgänge 1 x 25 mm – 3 x 20 mm – ATEX-Zulassung
00780-A-0160	Winkelhalterung für Deckenmontage
02000-A-1635	Serie 2000 Wetterschutzgehäuse für Sensor für toxische Gase
02000-A-1640	Serie 2000 Wetterschutzgehäuse für Sensor für brennbare Gase
02000-A-1642	Serie 2000 Auffangkegel für Sensor für brennbare Gase
02000-A-1645	Serie 2000 Kalibriergas-Strömungsgehäuse (für brennbare und toxische Versionen)
02000-A-3120	Serie 2000 Strömungsgehäuse, Kunststoff
2106B1110	Katalytischer Brücken- auf 4-20mA-Signalwandler
2106B2114	Kalibrier-Kit für toxische Sensoren einschl. Kalibrierkappe, Ausbauwerkzeug, Potentiometerregler
2106D2055	M36 / M40 Gewindeadapter
225-262-138	Kabeldurchführung und Kappen, 20 mm, Nylon

Ersatzteile

2106B1545	Elektrochemische Ersatzzelle O_2
2106B1546	Elektrochemische Ersatzzelle SO_2
2106B1547	Elektrochemische Ersatzzelle Cl_2
2106B1548	Elektrochemische Ersatzzelle CO
2106B1549	Elektrochemische Ersatzzelle H_2S
2106B1594	Elektrochemische Ersatzzelle NO
2106B1595	Elektrochemische Ersatzzelle NH_3, 0-1000 ppm
2106B1596	Elektrochemische Ersatzzelle NH_3, 0-50 ppm
2106B1597	Elektrochemische Ersatzzelle H_2, 0-1000 ppm
2106B1598	Elektrochemische Ersatzzelle H_2, 0-10.000 ppm
2106B1599	Elektrochemische Ersatzzelle NO_2, 0-10 ppm

Kalibrierzubehör

	Informationen über geeignetes Kalibrierzubehör erhalten Sie von Ihrem Honeywell Analytics-Vertreter.

Sensepoint Sensoren für brennbare Gase

2106B1200	Sensepoint Sensor für brennbare Gase, 0-100% UEG, M20-Gewinde
2106B1201	Sensepoint Sensor für brennbare Gase, 0-100% UEG, M25-Gewinde
2106B1202	Sensepoint Sensor für brennbare Gase, 0-100% UEG, M26-Gewinde
2106B1203	Sensepoint Sensor für brennbare Gase, 0-100% UEG, M26-Gewinde (Pellistor VQ1AB)
2106B1204	Sensepoint Sensor für brennbare Gase, 0-100% UEG, ¾" NPT-Gewinde
2106B1205	Sensepoint Sensor für brennbare Gase, ppm (0-10% UEG), M20-Gewinde
2106B1209	Sensepoint Sensor für brennbare Gase, ppm (0-10% UEG), ¾" NPT-Gewinde

Sensepoint Sensoren für toxische Gase

2106B1400	Sensepoint Sensor (Toxisch) für H_2S 0-20 ppm M20-Gewinde
2106B1401	Sensepoint Sensor (Toxisch) für H_2S 0-50 ppm M20-Gewinde
2106B1402	Sensepoint Sensor (Toxisch) für H_2S 0-100 ppm M20-Gewinde
2106B1500	Sensepoint Sensor (Toxisch) für H_2S 0-20 ppm M25-Gewinde
2106B1501	Sensepoint Sensor (Toxisch) für H_2S 0-50 ppm M25-Gewinde
2106B1502	Sensepoint Sensor (Toxisch) für H_2S 0-100 ppm M25-Gewinde
2106B1700	Sensepoint Sensor (Toxisch) für H_2S 0-20 ppm ¾"NPT-Gewinde
2106B1701	Sensepoint Sensor (Toxisch) für H_2S 0-50 ppm ¾"NPT-Gewinde
2106B1702	Sensepoint Sensor (Toxisch) für H_2S 0-100 ppm ¾"NPT-Gewinde
2106B1405	Sensepoint Sensor (Toxisch) für CO 0-100 ppm M20-Gewinde
2106B1406	Sensepoint Sensor (Toxisch) für CO 0-200 ppm M20-Gewinde
2106B1407	Sensepoint Sensor (Toxisch) für CO 0-500 ppm M20-Gewinde
2106B1505	Sensepoint Sensor (Toxisch) für CO 0-100 ppm M25-Gewinde
2106B1506	Sensepoint Sensor (Toxisch) für CO 0-200 ppm M25-Gewinde
2106B1507	Sensepoint Sensor (Toxisch) für CO 0-500 ppm M25-Gewinde
2106B1705	Sensepoint Sensor (Toxisch) für CO 0-100 ppm ¾"NPT-Gewinde
2106B1706	Sensepoint Sensor (Toxisch) für CO 0-200 ppm ¾"NPT-Gewinde
2106B1707	Sensepoint Sensor (Toxisch) für CO 0-500 ppm ¾"NPT-Gewinde
2106B1410	Sensepoint Sensor (Toxisch) für Cl_2 0-5 ppm M20-Gewinde
2106B1411	Sensepoint Sensor (Toxisch) für Cl_2 0-15 ppm M20-Gewinde
2106B1510	Sensepoint Sensor (Toxisch) für Cl_2 0-5 ppm M25-Gewinde
2106B1511	Sensepoint Sensor (Toxisch) für Cl_2 0-15 ppm M25-Gewinde
2106B1711	Sensepoint Sensor (Toxisch) für Cl_2 0-15 ppm ¾"NPT-Gewinde
2106B1413	Sensepoint Sensor (Toxisch) für NH_3 0-50 ppm M20-Gewinde
2106B1414	Sensepoint Sensor (Toxisch) für NH_3 0-1000 ppm M20-Gewinde
2106B1415	Sensepoint Sensor (Toxisch) für NH_3 0-100 ppm M20-Gewinde
2106B1513	Sensepoint Sensor (Toxisch) für NH_3 0-50 ppm M25-Gewinde
2106B1514	Sensepoint Sensor (Toxisch) für NH_3 0-1000 ppm M25-Gewinde
2106B1515	Sensepoint Sensor (Toxisch) für NH_3 0-100 ppm M25-Gewinde
2106B1713	Sensepoint Sensor (Toxisch) für NH_3 0-50 ppm ¾"NPT-Gewinde
2106B1714	Sensepoint Sensor (Toxisch) für NH_3 0-1000 ppm ¾"NPT-Gewinde
2106B1715	Sensepoint Sensor (Toxisch) für NH_3 0-100 ppm ¾"NPT-Gewinde
2106B1416	Sensepoint Sensor (Toxisch) für H_2 0-1000 ppm M20-Gewinde
2106B1417	Sensepoint Sensor (Toxisch) für H_2 0-10000 ppm M20-Gewinde
2106B1516	Sensepoint Sensor (Toxisch) für H_2 0-1000 ppm M25-Gewinde
2106B1517	Sensepoint Sensor (Toxisch) für H_2 0-10000 ppm M25-Gewinde
2106B1716	Sensepoint Sensor (Toxisch) für H_2 0-1000 ppm ¾"NPT-Gewinde
2106B1717	Sensepoint Sensor (Toxisch) für H_2 0-10000 ppm ¾"NPT-Gewinde
2106B1418	Sensepoint Sensor (Toxisch) für NO 0-100 ppm M20-Gewinde
2106B1518	Sensepoint Sensor (Toxisch) für NO 0-100 ppm M25-Gewinde
2106B1718	Sensepoint Sensor (Toxisch) für NO 0-100 ppm ¾"NPT-Gewinde
2106B1420	Sensepoint Sensor (Toxisch) für SO_2 0-15 ppm M20-Gewinde
2106B1421	Sensepoint Sensor (Toxisch) für SO_2 0-50 ppm M20-Gewinde
2106B1520	Sensepoint Sensor (Toxisch) für SO_2 0-15 ppm M25-Gewinde
2106B1521	Sensepoint Sensor (Toxisch) für SO_2 0-50 ppm M25-Gewinde
2106B1720	Sensepoint Sensor (Toxisch) für SO_2 0-15 ppm ¾"NPT-Gewinde
2106B1721	Sensepoint Sensor (Toxisch) für SO_2 0-50 ppm ¾"NPT-Gewinde
2106B1422	Sensepoint Sensor (Toxisch) für NO_2 0-10 ppm M20-Gewinde
2106B1522	Sensepoint Sensor (Toxisch) für NO_2 0-10 ppm M25-Gewinde
2106B1722	Sensepoint Sensor (Toxisch) für NO_2 0-10 ppm ¾"NPT-Gewinde
2106B1430	Sensepoint Sensor (Toxisch) für O_2 25% V/V M20-Gewinde
2106B1530	Sensepoint Sensor (Toxisch) für O_2 25% V/V M25-Gewinde
2106B1730	Sensepoint Sensor (Toxisch) für O_2 25% V/V ¾"NPT-Gewinde

11577

Bitte beachten:
Obwohl alle Maßnahmen ergriffen wurden, um die Genauigkeit dieser Veröffentlichung sicherzustellen, wird keine Verantwortung für Fehler oder Auslassungen übernommen. Daten und die Gesetzgebung ändern sich unter Umständen, deshalb empfehlen wir Ihnen dringend, Kopien der aktuellsten Bestimmungen, Standards und Richtlinien zu beschaffen. Diese Veröffentlichung bildet nicht die Grundlage eines Vertrages.

H_Sensepoint_DS01069_V5_DE
05/10
© 2010 Honeywell Analytics