Sensepoint

Honeywell

Sensepoint Gasdetektoren sind ein wirtschaftliche Lösung für die Überwachung von brennbaren, toxischen Gasen und Sauerstoff

Sensepoint

Lösungen aus einer Hand
- Versionen für brennbare, toxische Gase und Sauerstoff erhältlich
- Für den Einsatz im Innen- und Außenbereich geeignet
- Standardschutzklasse IP65

Bewährte Sensortechnik
- Elektrochemische Surecell™-Sensoren
- Giftbeständige Wärmetönungselemente
- Schnell und zuverlässig
- Lebensdauer je nach Typ 2 bis 5 Jahre

ATEX-zertifiziert
- Erfüllt die neusten europäischen Normen
- Zugelassen für Ex-Bereiche und Funktions-gutachten
- Zur Verwendung für Anwendungen, die keine Zulassung erfordern

Einfache Bedienung
- Werkseitig voreingestellt
- Einfacher Sensoraustausch
- Minimaler Schulungsaufwand

Einfache Installation
- Universeller Anschlusskasten
- Ein Kasten, drei Eingänge
- Kompatibel mit metrischen und NPT-Gewinden
- Erdungsplatte zum besseren Schutz vor HF-Störungen

Umfangreiches Zubehör
- Wetterfestes Gehäuse (IP66)
- Durchflussadapter
- Gassammeltrichter

Sensepoint Gasdetektoren sind eine kostengünstige Lösung für die Überwachung brennbarer, toxischer Gase und Sauerstoff in Innen- oder Außenbereichen sowie in explosionsgefährdeten Umgebungen. Da der zugehörige Anschlusskasten fertig verkabelt ist, kann der Detektor je nach Anwendung über einen Kabelkanal, ein armiertes Kabel und eine Durchführung installiert werden.

Die Sensepoint Gasdetektoren sind für die Überwachung von brennbaren und toxischen Gasen in explosionsgefährdeten Bereichen ausgelegt. Dank dem Scharnierdeckel am Anschlusskasten können die Klemmen leicht erreicht werden. Die Installation sollte gemäß den nationalen Richtlinien und unter Verwendung geeigneter, armierter Kabel, Durchführungen oder Kabelkanäle erfolgen.

Der Anschlusskasten verfügt über eine Erdungsplatte zum verbesserten Schutz vor HF-Störungen. Zudem hat der Installateur die Möglichkeit, die Verbindung über ½Zoll-, ¾-Zoll und eine M20-Verschraubung mit einem Kabelkanal, armierten Kabel und Ex-zertifizierten Kabeldurchführungen herzustellen. Die Klemmen sind für die Verwendung mit einem geschirmten Kabel mit 0,5 mm^2 bis 2,5 mm^2 Leiterquerschnitt geeignet, das eine möglichst hohe Betriebsspannung am Detektor gewährleistet.

Sensepoint Detektoren für brennbare, toxische Gase und Sauerstoff sind für den direkten Anschluss an die zur Honeywell Analytics-Palette gehörenden Touchpoint-Steuerungen vorgesehen.

Weitere Einzelheiten erfahren Sie bei Honeywell Analytics.

Einzelheiten zur Installation

Maße

Sensepoint Gasdetektoren für brennbare und toxische Gase bieten standardmäßig Kabeleinführungen in verschiedenen Größen. Die schnelle und einfache Installation erfolgt über den Scharnierdeckel am Anschlusskasten.

Der Anschlusskasten sollte an einer geeigneten flachen Oberfläche angebracht werden, die für das Gewicht der Einheit ausgelegt ist. Im montierten Zustand zeigt der Sensor dann nach unten. Für die Deckenmontage erhalten Sie optional eine Winkelhalterung.

Kabel können an mehreren Stellen auf der Oberseite und seitlich des Geräts über Durchführungen bzw. Kabelkanäle in den Anschlusskasten geführt werden.

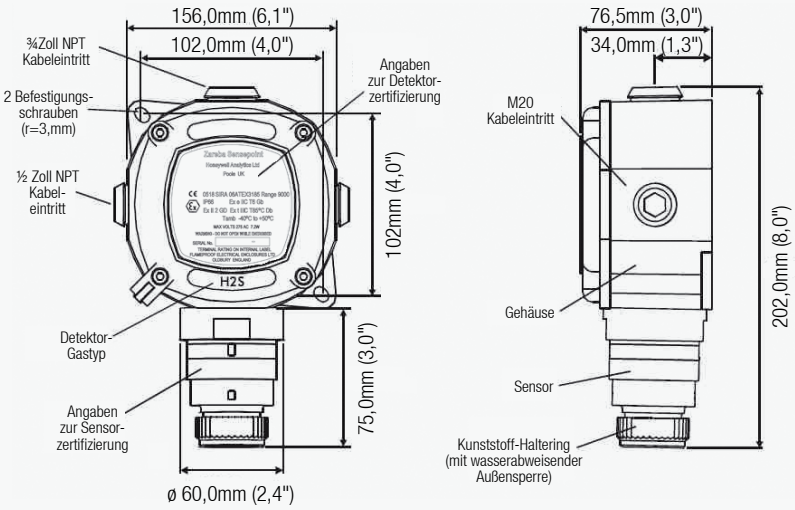

Version für brennbare Gase

Lage der Anschlüsse

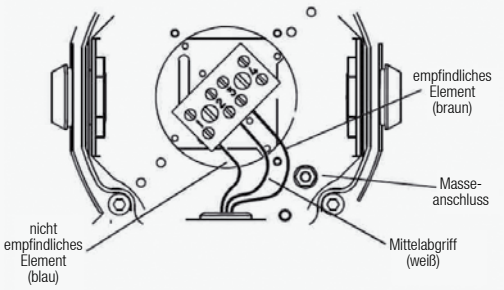

Elektrische Verbindungen

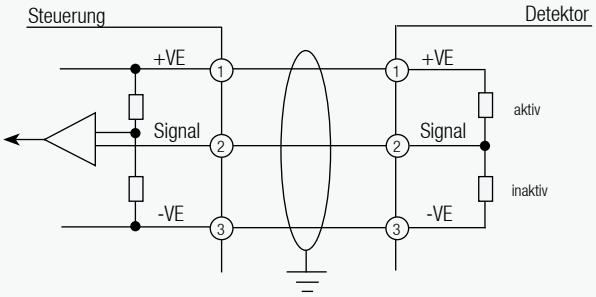

3 Leiter, mV-Brückenschaltung

Version für toxische Gase und Sauerstoff

Lage der Anschlüsse

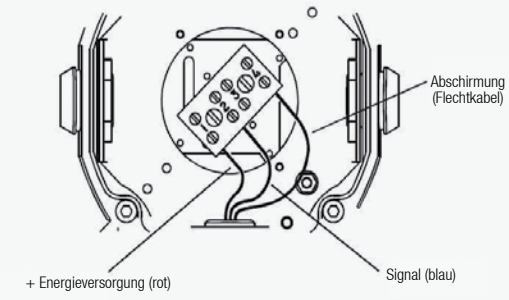

Elektrische Verbindungen

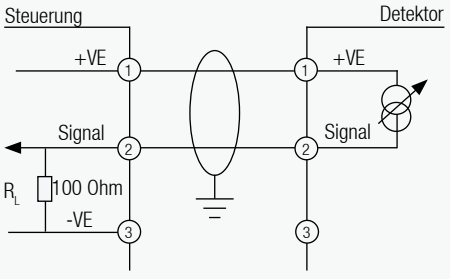

2 Leiter, 4 - 20 mA (Senke)

Technischer Überblick

Allgemeine Spezifikation

Verwendung	Kostengünstiger, stationär betriebener Gassensor für den Schutz von Personal und Anlagen vor Gefahren durch brennbare oder toxische Gase und Sauerstoff.

Detektierbare Gase

Gas		Messbereich			Betriebstemperatur*	
Ident	**Name**	**1#**	**2**	**3**	**Min.**	**Max.**
F	Brennbar	0-100% UEG			-40 °C	50 °C
O	Sauerstoff	0 – 25 Vol. %			-15 °C	40 °C
C	Kohlenmonoxid +	0 - 200 ppm	0 - 500 ppm		-20 °C	50 °C
H	Schwefelwasserstoff +	0 - 50 ppm	0 - 20 ppm	0 - 100 ppm	-25 °C	50 °C
G	Wasserstoff	0 - 1000 ppm			-5 °C	40 °C
L	Chlor	0 - 5 ppm	0 - 15 ppm		-20 °C	50 °C
S	Schwefeldioxid	0 - 15 ppm	0 - 50 ppm		-15 °C	40 °C
N	Stickstoffdioxid	0 - 10 ppm			-15 °C	40 °C
A	Ammoniak	0 - 50 ppm	0 - 1000 ppm		-20 °C	40°C

+ Sensortechnologie SureCell™ #Standardbereich *Zugelassene Temperatur prüfen

Technische Daten

Elektrisch	**Brennbar (0 - 100 %UEG)** 3 Leiter, mV-Brücke 2,9 - 3,5 V, 0,7 W 200 mA Konstantstrom	**Toxisch und Sauerstoff** 2 Leiter, 4 - 20 mA (plus Abschirmung) 16 - 30 VDC, 0,9 W	**Anschlusskasten** Erdungsplatte BK4 Klemmenblock (4-polig) 4 x 0,5 mm^2 bis 2,5 mm^2 1 x M20, 1 x ¾ Zoll NPT, 1 x ½ Zoll NPT
Material	Polyphenylen-Sulfid (PPS)	Polyphenylen-Sulfid (PPS)	Flammwidrig GFP
Gewicht	190 g	185 g (Sauerstoffversion 205 g)	600 g
Zulassungen	⟨Ex⟩ II 2GD Ex d IIC T6 Gb Ex tb IIIC A21 Db IP67 T85ºC (T_{Umg} -40 ºC bis +55 ºC) oder T100ºC (T_{Umg} -40 ºC bis +70 ºC) oder T135ºC (T_{Umg} -40 ºC bis +80 ºC) Baseefa08ATEX0265X IECEx BAS08.0068X	⟨Ex⟩ II 2 GD Ex d ia IIC T4 Gb T_{Umg} -40 ºC bis +65 ºC ⟨Ex⟩ Ex tb IIIC A21 IP67 T135ºC Db Baseefa08ATEX0263X IECEx BAS08.0070X	⟨Ex⟩ II 2GD Ex e IIC T6 Gb T_{Umg} -40 ºC bis +50 ºC Ex t IIIC T85ºC Db IP66 Sira 06ATEX3185
Zutreffende Normen	Dieses Produkt erfüllt die relevanten CE-Normen inklusive EMV gemäß EN50270, brennbar nach EN60079-29-1, toxisch nach EN445544 (nur H_2S)		

Umgebungsbedingungen

IP-Schutzklasse	IP65 Standardversion, IP66 mit Wetterschutz gemäß EN 60529:1992
Betriebstemperatur	Abhängig vom Gas und der Zulassung
Luftfeuchtigkeit im Betrieb	Kontinuierlicher Betrieb: 20 - 90 % rel. Luftfeuchte (nicht kondensierend), zeitweiliger Betrieb: 10 – 99 % rel. Luftfeuchte (nicht kondensierend)
Betriebsdruck	90 - 110 kPa
Lagerung	Messgerät -40 °C bis +50 °C

*Messgeräte für Sauerstoff dürfen nur eingesetzt werden, um eine Sauerstoffentleerung in der Luft zu messen.

Hinweise zur Bestellung

Hinweise zur Bestellung

z. B. SPSTAX H 1 = SPSTXXH1

GASTYP

- **F** Brennbar
- **O** Sauerstoff
- **C** Kohlenmonoxid
- **H** Schwefelwasserstoff
- **G** Wasserstoff
- **L** Chlor
- **S** Schwefeldioxid
- **N** Stickstoffdioxid

MESSBEREICH

- **1** Siehe
- **2** Detektierbare Gase
- **3** Obige Tabelle

Standardlieferumfang	Jeder Detektor wird komplett mit Anschlusskasten, mehreren Kabeleinführungen, Erdungsplatte, Scharnierdeckel und Anleitung dicht verschlossen in einem Kunststoffbeutel im Versandkarton geliefert.	
Versanddetails	Abmessungen der Versandpackung: 160 x 215 x 80 mm (L x B x H) Gewicht: ca. 800 g	
Optionales Zubehör	02000-A-1645	Kalibriergas-Strömungsgehäuse (für brennbare und toxische Gase)
	00780-A-0160	Winkelhalterung für Deckenmontage
	02000-A-1640	Wetterschutzgehäuse (Detektor für brennbare Gase) inklusive Prüfgasanschluss
	02000-A-1635	Wetterschutzgehäuse (Detektor für toxische Gase und Sauerstoff) inklusive Prüfgasanschluss
	02000-A-1642	Gassammeltrichter (Detektor für brennbare Gase)
Kalibrierzubehör	Bitte wenden Sie sich an einen Vertreter von Honeywell Analytics	

Unser Produktportfolio

Stationäre Gasüberwachung

Honeywell Analytics bietet umfassende Lösungen zur stationären Gasüberwachung für unterschiedlichste Industrien und Applikationen an, wie z.B.: gewerbliche Liegenschaften, industrielle Anwendungen, Halbleiterhersteller, Krafterzeugungsanlagen und petrochemische Standorte.

- Überwachung von brennbaren und toxischen Gasen sowie Sauerstoff
- Innovative Verwendung von 4 Messprinzipien: Papierband, elektrochemische Zelle, katalytische Zelle und Infrarot
- Möglichkeit der Detektion in Bereichen von ppb bis Volumenprozent (Vol.%)
- Lösungen für die kostengünstige Einhaltung gesetzlicher Vorschriften

Tragbare Gasüberwachung

Für den Schutz von Personen vor Gasgefahren bietet Honeywell Analytics ein breites Spektrum zuverlässiger Lösungen an, die für den Einsatz in geschlossenen Räumen, und Schächten, ideal geeignet sind. Dazu gehören:

- Überwachung von brennbaren und toxischen Gasen sowie Sauerstoff
- Tragbare Einkanalgaswarngeräte
- Tragbare Multigaswarngeräte – für den Einstieg in geschlossene Räume und zur Einhaltung lokaler gesetzlicher Vorschriften
- Transportable Multigaswarngeräte – für den temporären Schutz von Bereichen während Bau- und Wartungstätigkeiten

Service und Support

Bei Honeywell Analytics glauben wir an den Wert von erstklassigem Service und aufmerksamer Betreuung unserer Kunden. Unser Hauptanliegen ist die komplette und umfassende Zufriedenheit unserer Kunden. Dies sind nur einige der Leistungen, die wir anbieten können:

- Volle technische Unterstützung
- Expertenteam zur Beantwortung von Fragen
- Komplett ausgerüstete Werkstätten für die schnelle Durchführung von Instandsetzungen
- Weitreichendes Netzwerk von Servicetechnikern
- Schulung zur Verwendung und Wartung unserer Produkte
- Mobiler Kalibrierservice
- Maßgeschneiderte Programme für vorbeugende/fehlerbehebende Wartung
- Erweiterte Gewährleistungen für Produkte

Bitte beachten:
Obwohl alle Maßnahmen ergriffen wurden, um die Genauigkeit dieser Veröffentlichung sicherzustellen, wird keine Verantwortung für Fehler oder Auslassungen übernommen. Daten und die Gesetzgebung ändern sich unter Umständen, deshalb empfehlen wir Ihnen dringend, Kopien der aktuellsten Bestimmungen, Standards und Richtlinien zu beschaffen. Diese Veröffentlichung bildet nicht die Grundlage eines Vertrages.

H_Sensepoint_DS0326_V6_DE
01/12
© 2012 Honeywell Analytics

Honeywell

10720